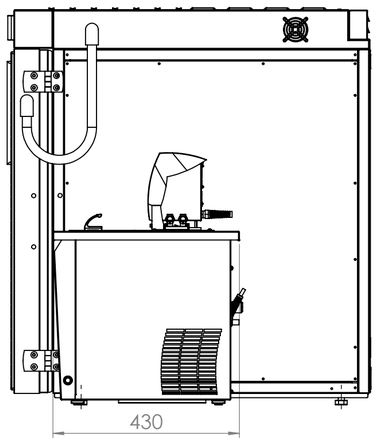

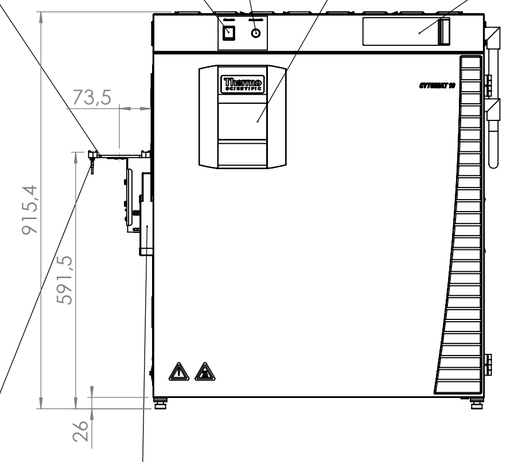

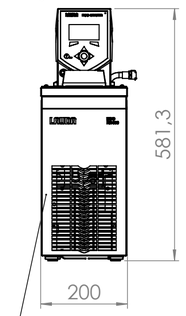

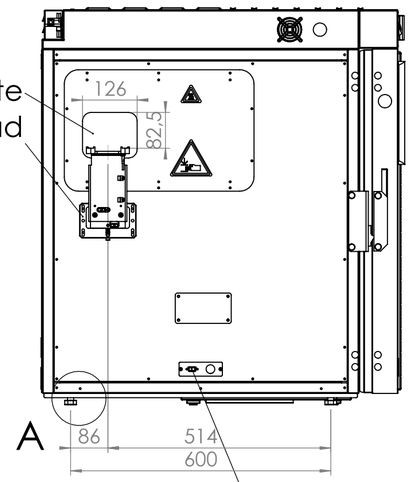

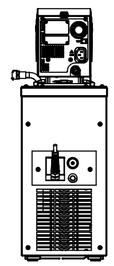

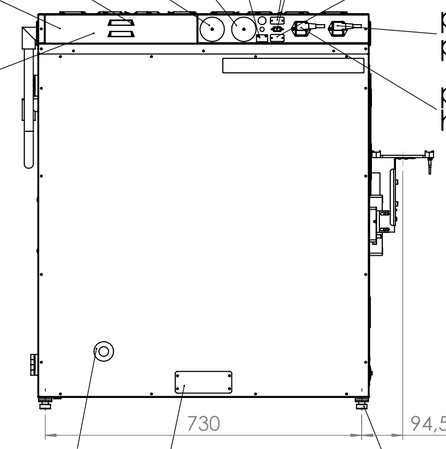

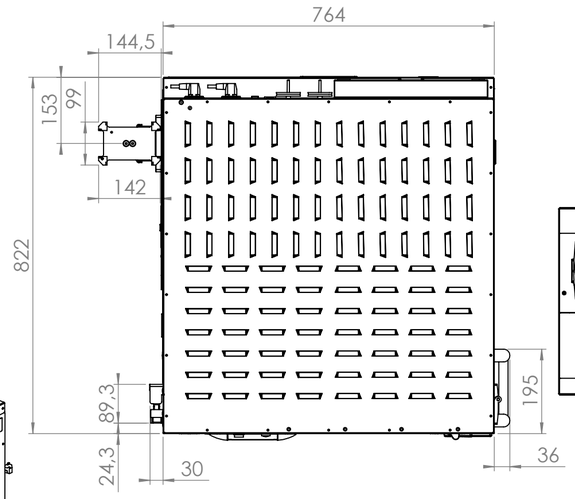

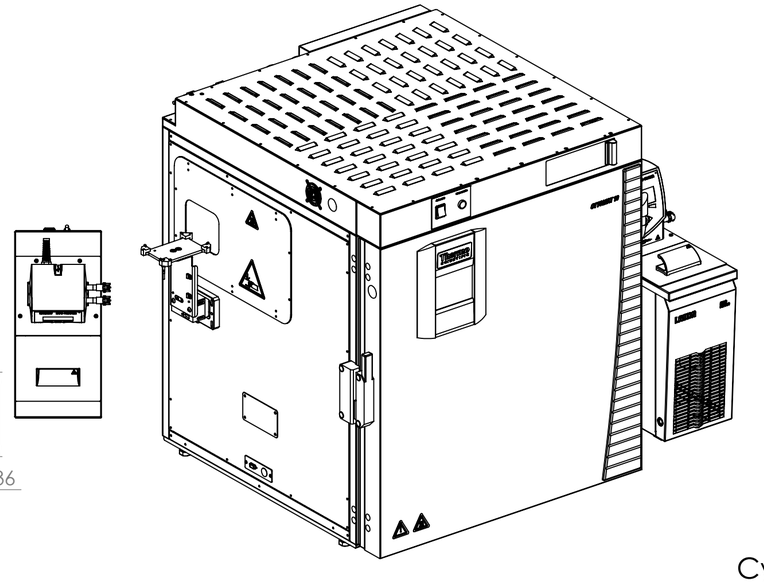

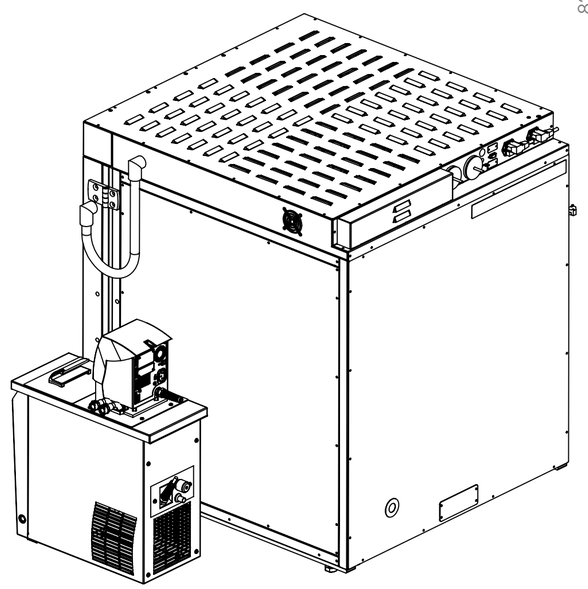

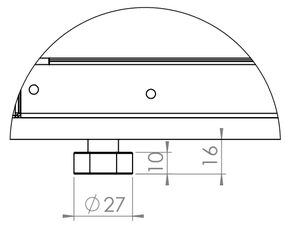

A (1 : 2)

Cytomat 10 L2 with standard transfer station

= Maße geprüft und protokolliert/ Dimensions checked a. locked

Gewicht:

B	Change	28 Nov 16	DELSB-CKe	29 Nov 16	DELSB-NG	-	-	Maßstab /scale 1:10	Weitergabe sowie Vervielfältigung dieser Unterlage, Verwertung und Mitteilung ihres Inhalts sind nur mit unserer ausdrücklichen Zustimmung gestattet. Alle Rechte für den Fall der Patenterteilung, oder Gebrauchsmuster - Eintragung vorbehalten./ Copying of this document and its transmitting to third parties as well as relevation of its contents, its subject to our consent. All rights reserved. Thermo Fisher Scientific
Revision	Änderung / ECR No.	Datum / Date	Än-Name/ Ch-name	Datum / Date	Pr-Name/ Ck-name	Datum / Date	Fg.-Name/ Ap-name	Kopie kann vom Maßstab abweichen/ Copy may be not to scale	

Modellname: FILE-1610-565974

Modellrevision: -

Metric system ISO 5456-2

	Datum/Date	Name/ Name
Erstellt/ Created	20 Okt 14	Chr.Kern
Geprüft/ Checked	21 Okt 14	A.Eimecke
Freigabe Serie/ Approval series	-	-

Bauteil: staub-, span- und fettfrei/ Component: free of dust, swarf and fat

Oberfläche /Material surface: ---

Werkstoff, Halbzeug /Material, semifinished part

Allgemeintoleranzen für Form und Lage/ general tolerances for features

Konform zu TFS TL 50142692
Comply with TFS TS 50142692

Nennmaßbereich/norminal size range	> 0,5 ≤ 3,0	> 3,0 ≤ 6,0	> 6,0 ≤ 30,0	> 30 ≤ 120	> 120 ≤ 400	> 400 ≤ 1000	> 1000 ≤ 2000
Toleranzklasse / tolerance class							
fein / fine	±0,05	±0,05	±0,1	±0,15	±0,2	±0,3	±0,5
mittel / medium	±0,1	±0,1	±0,2	±0,3	±0,5	±0,8	±1,2
grob / course	±0,2	±0,3	±0,5	±0,8	±1,2	±2,0	±3,0

ISO-System f. Grenzmaße und Passungen/ ISO- system o. limit dimension and fits DIN ISO 286. Oberflächenbeschaffenheit/ Surface finish according DIN EN ISO 1302. Tolerierung / Tolerance according ISO 8015. Werkstückkanten/ Work piece edges DIN ISO 13715.

Format/ Size: A2

Benennung, Typ/ Description, typ: DIM_CYT10_L2_STD

DIM_CYT10_L2_STD

Thermo Fisher SCIENTIFIC

PDM Nr. / PDM No.: FILE-1410-495545

ERP Zeichnungs Nr. / ERP Drawing No. Revision: 50146404 B

Blatt/Sheet: 1 /

Zeichnung:C:\PDM-DELSB\6_PRODUCT DATA\02_PRODUCT LINES\PL - CYT\CYTOMAT 10\02_MECH ENG\03_SERIES\02_ME- CAD Drawings\FILE-1410-495545

SolidWorks Ersteller: Letzte Speicherung:nikolai.graf